SCHEMA FORZE E MOMENTI

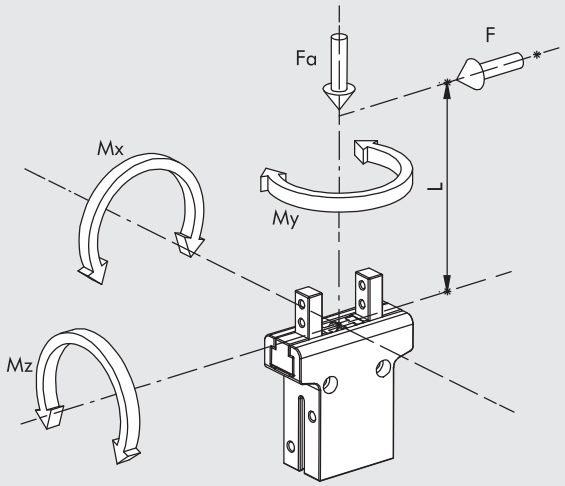

F	forza di serraggio per ogni griffa
Fa	forza assiale statica massima
Mx, My, Mz	momenti statici massimi

DIMENSIONI PINZA P2-16

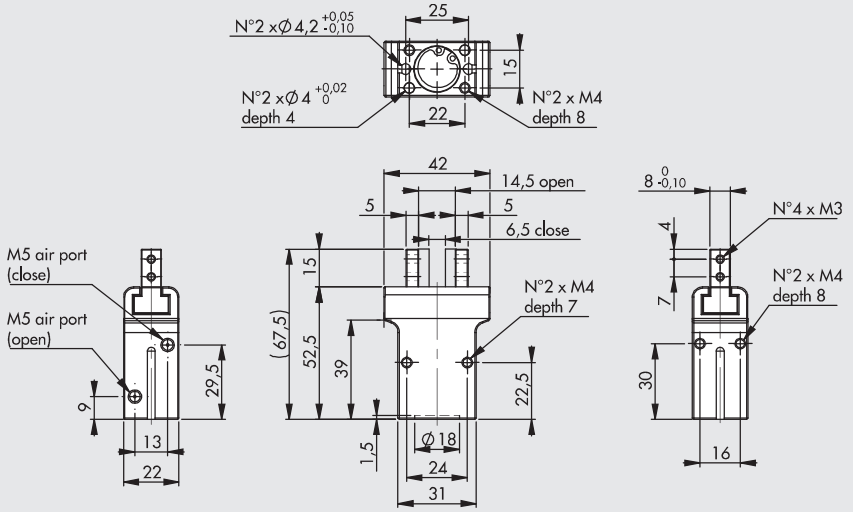

Codice	Descrizione
W1570160200	Pinza 2 griffe parallele P2-16

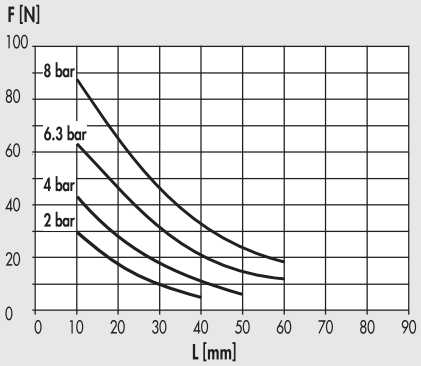

DIMENSIONI PINZA P2-20

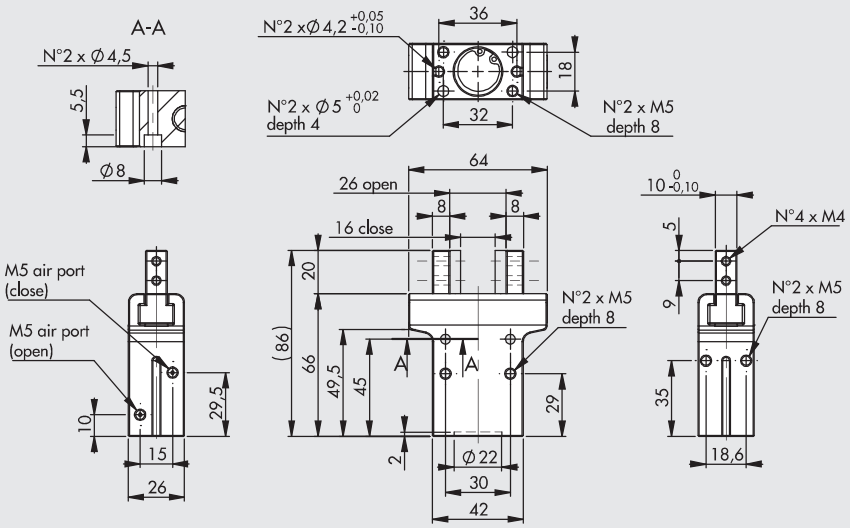
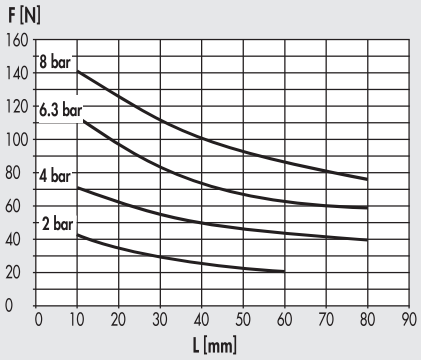
Codice	Descrizione
W1570200200	Pinza 2 griffe parallele P2-20